Exempel på olika sä a koppla in XBB Lightswitch

XBB Lightswitch ver. 4
2018-01-15
Standard

Hur man använder en extern strömbrytare.
På (-) = Utgångarna avstängda
Av = Utgångarna styra av strömsensorn.

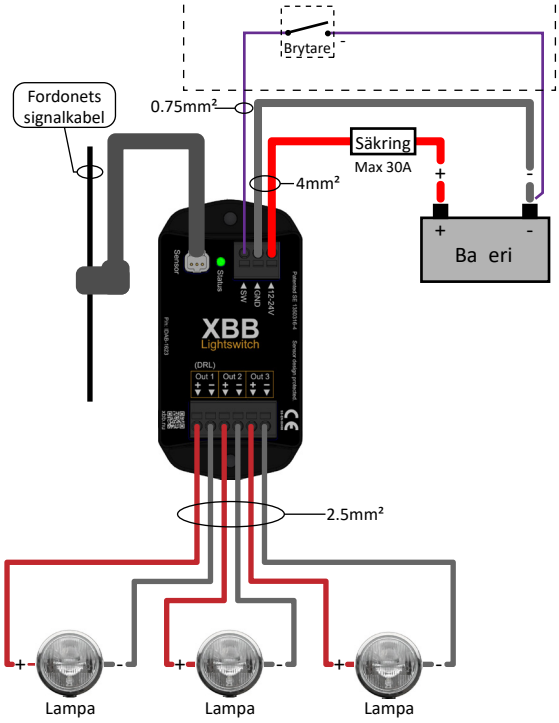

Max effekt 3 x 120W @ 12VDC.
eller
Max effekt 3 x 240W @ 24VDC.

XBB Lightswitch ver. 4
2018-01-15
LED-Ramp & x-ljus

Hur man använder en extern strömbrytare.
På (-) = Utgångarna avstängda
Av = Utgångarna styra av strömsensorn.

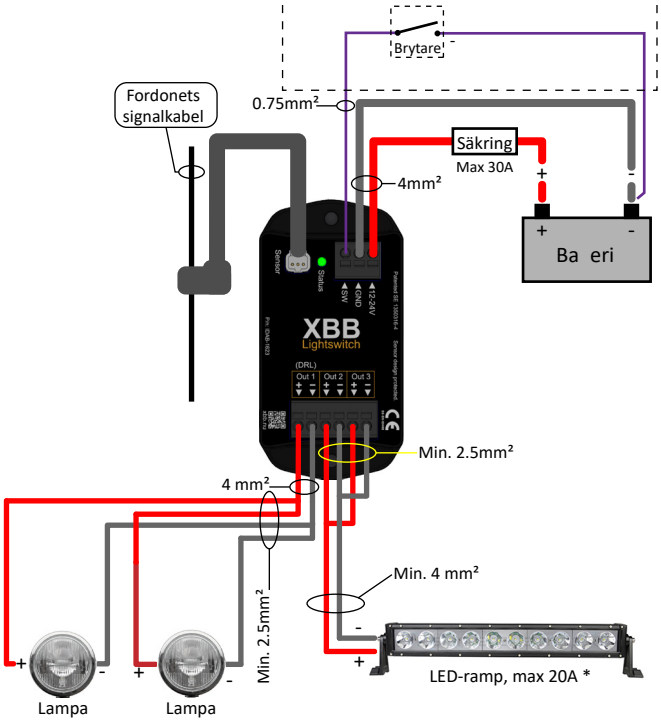

Max effekt 120W @ 12VDC
eller
Max effekt 240W @ 24VDC.

* = Om strömförbrukningen är högre än 20A
måste alla tre utgångarna parallellkopplas.

XBB Lightswitch ver. 4
2018-01-15
LED-ramp & relä

Hur man använder en extern strömbrytare.
På (-) = Utgångarna avstängda
Av = Utgångarna styra av strömsensorn.

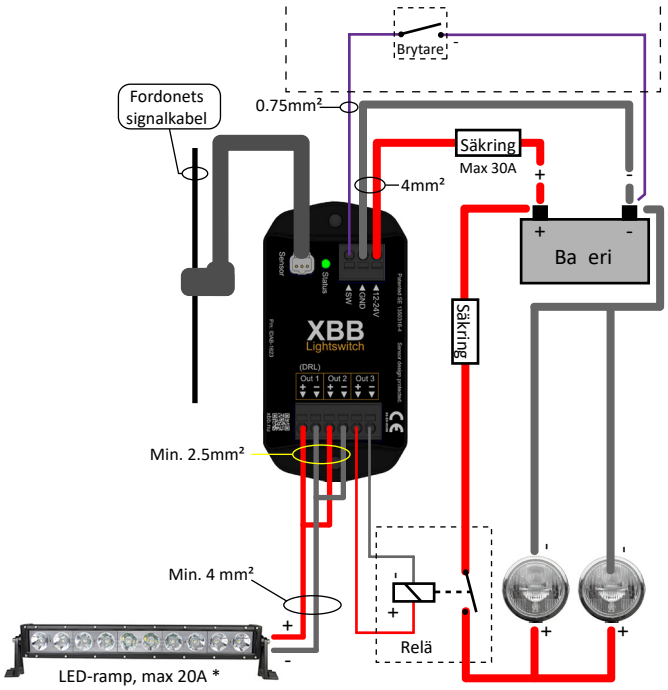

* = Om strömförbrukningen är högre än 20A
måste alla tre utgångarna parallellkopplas.

XBB Lightswitch ver. 4
2018-01-15
X-ljus med DRL

Hur man använder en extern strömbrytare.
På (-) = Utgångarna avstängda
Av = Utgångarna styra av strömsensorn.

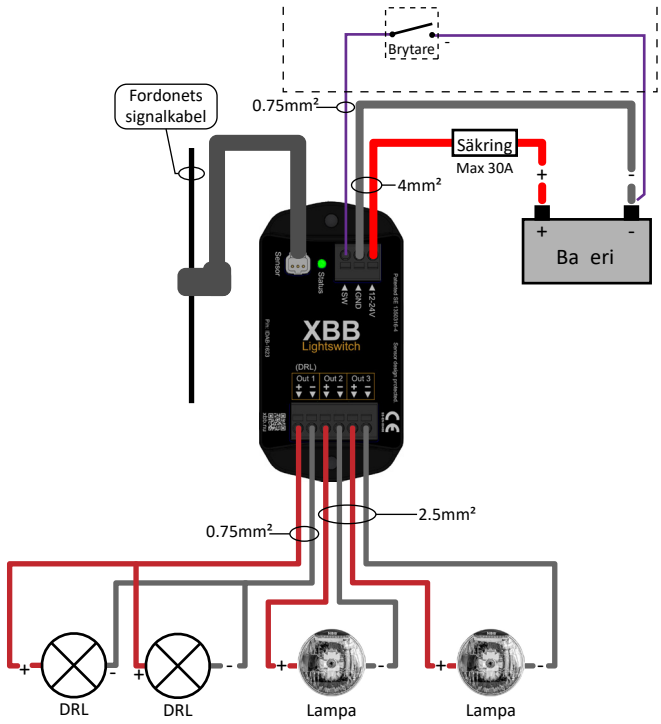

DRL Totalt max 1A.

Max effekt 2 x 120W @ 12VDC.
eller
Max effekt 2 x 240W @ 24VDC.